令和6年度　第73回品川区剣道大会

2025年3月16日(日)　品川区立総合体育館
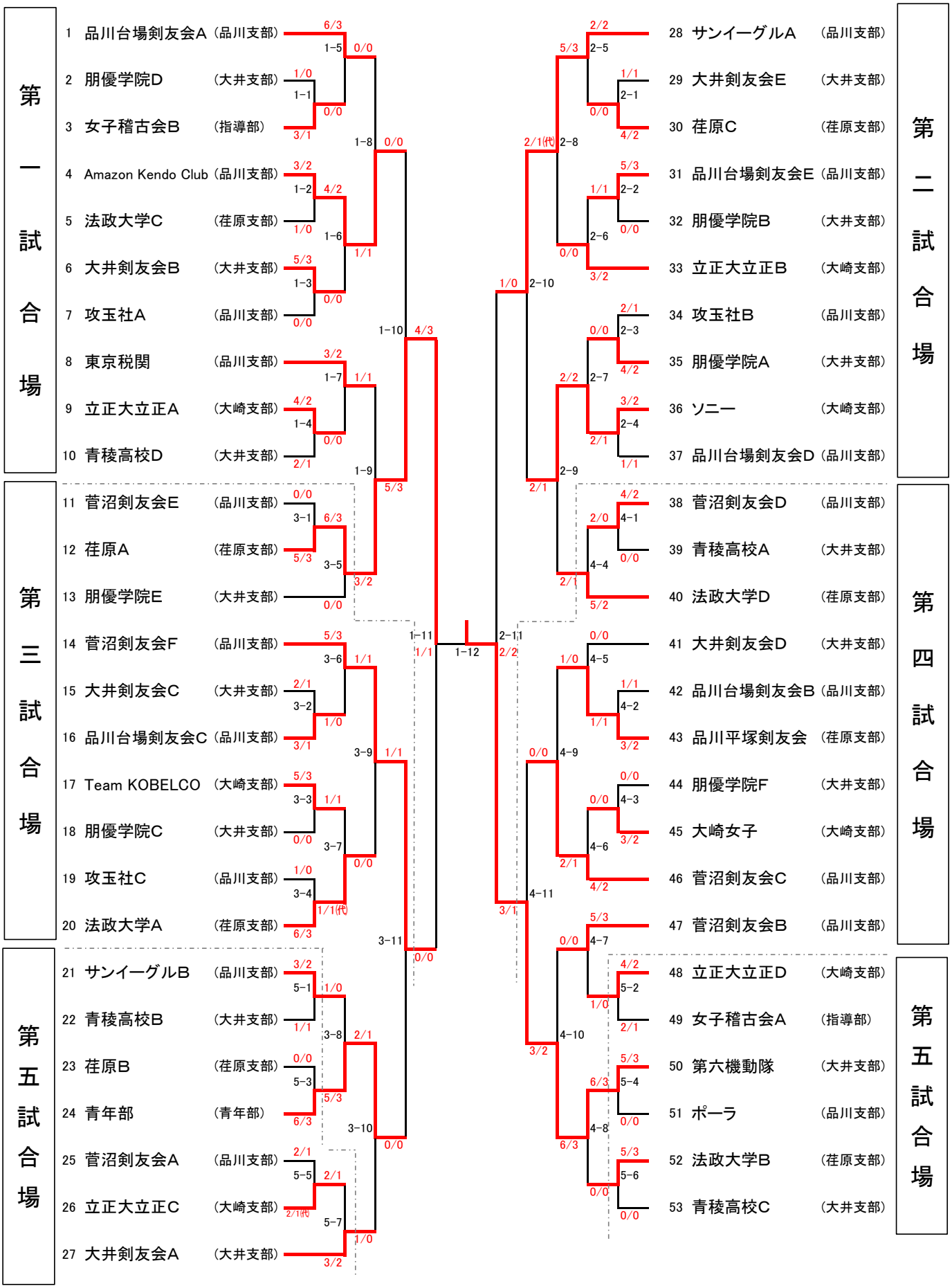
団体戦