令和8年度　第76回　品川区民スポーツ大会（秋季大会）剣道大会

2026年10月18日（日）　品川区立総合体育館

小学1・2年生の部

（試合時間2分）

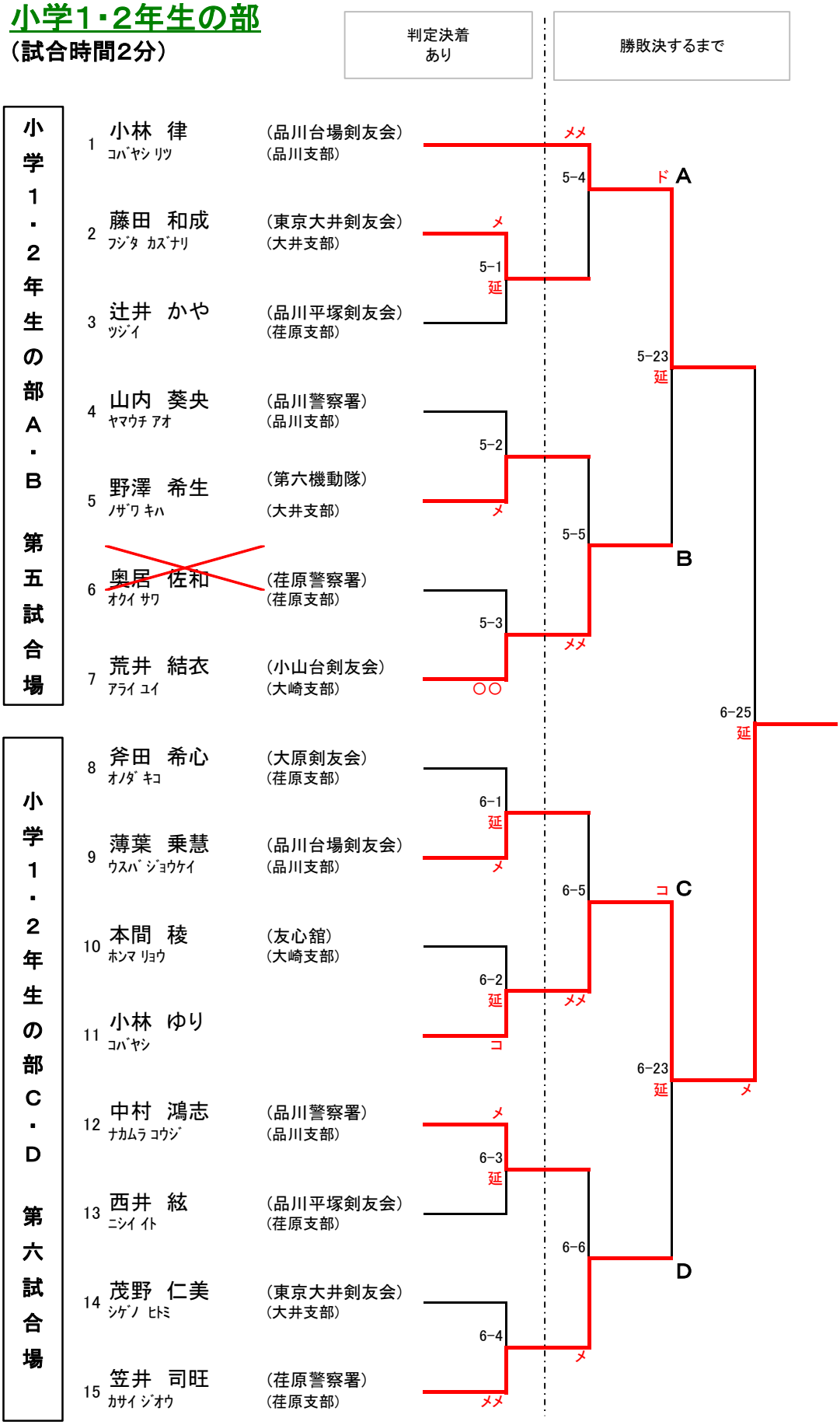

令和8年度　第76回　品川区民スポーツ大会（秋季大会）剣道大会

2026年10月18日（日）　品川区立総合体育館

小学3・4年生の部

（試合時間2分）

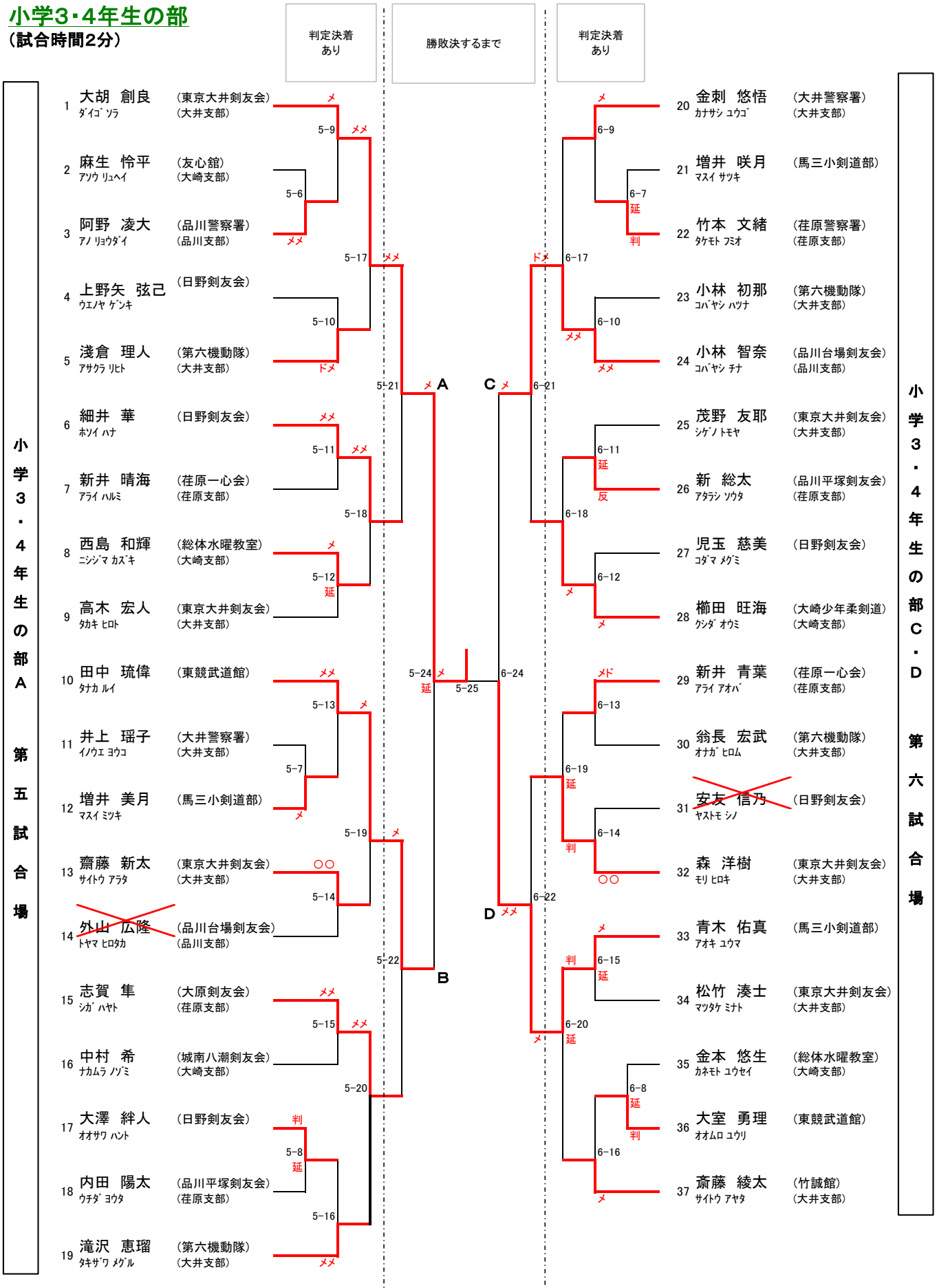

令和8年度　第76回　品川区民スポーツ大会（秋季大会）剣道大会

2026年10月18日（日）　品川区立総合体育館

小学5・6年生の部

（試合時間2分）

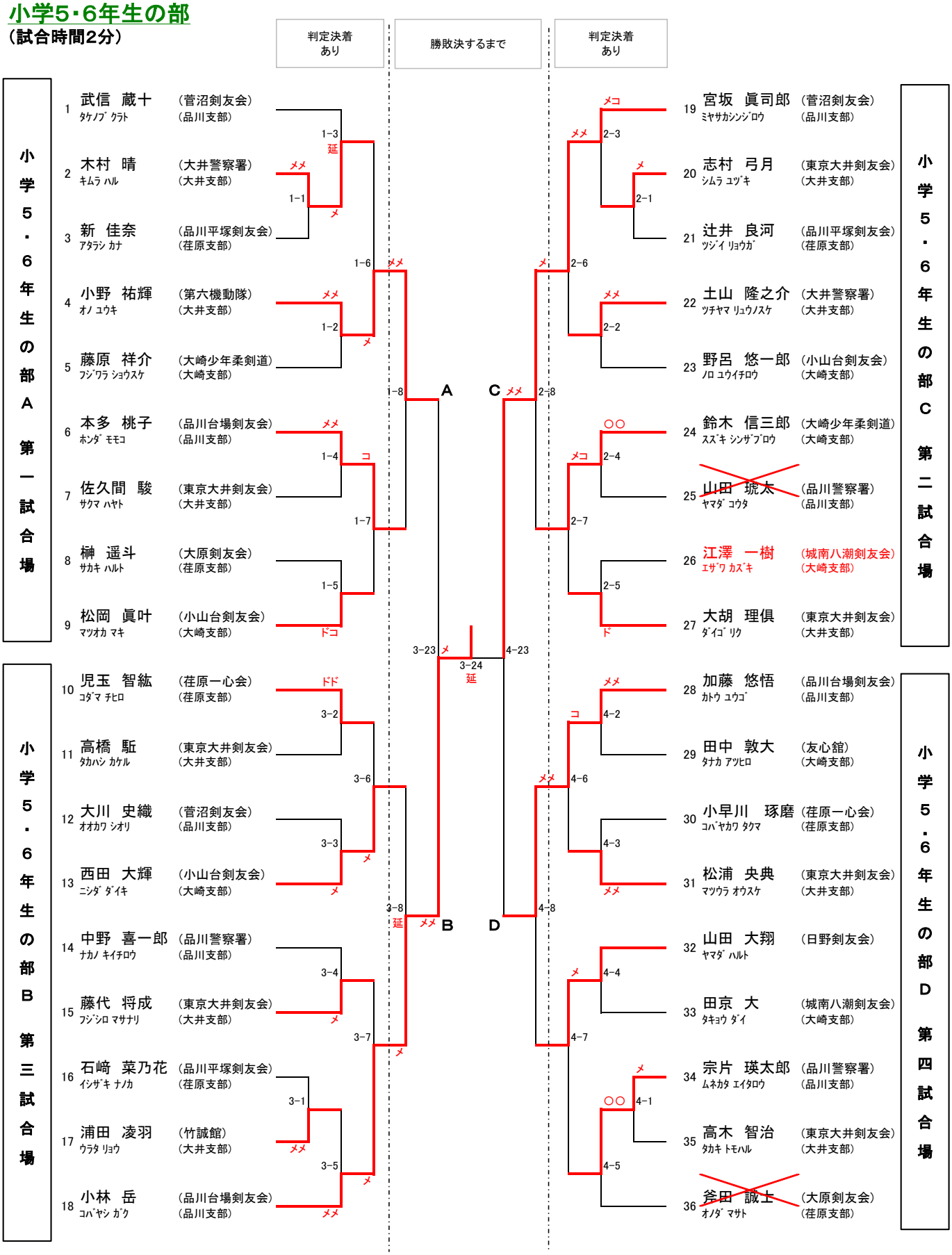

令和8年度　第76回　品川区民スポーツ大会（秋季大会）剣道大会

2026年10月18日（日）　品川区立総合体育館

中学生男子の部

（試合時間3分）

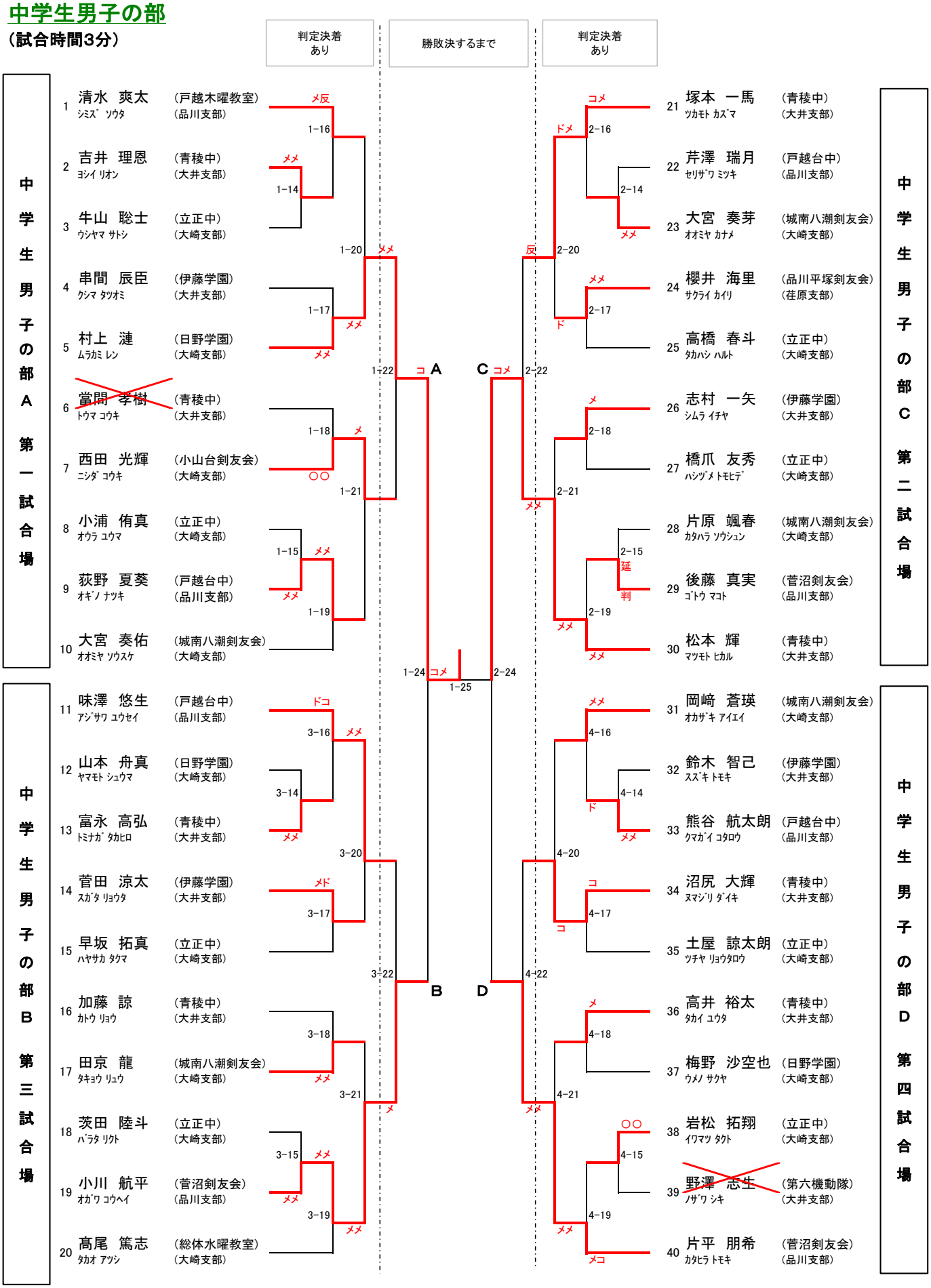

令和8年度　第76回　品川区民スポーツ大会（秋季大会）剣道大会

2026年10月18日（日）　品川区立総合体育館

中学生女子の部

（試合時間3分）

中学生女子の部A　第一試合場

1	武信　かいら タケノブ	（菅沼剣友会） （品川支部）
2	王子　朱鳳 オウジ シュホウ	（日野学園） （大崎支部）
3	稲井　あさひ イナイ	（青稜中） （大井支部）
4	藤井　那奈 フジイ ナナ	（伊藤学園） （大井支部）
~~5~~	~~髙木　彩有里~~ タカキ サユリ	（品川警察署） （品川支部）
6	田中　亜希 タナカ アキ	（大井警察署） （大井支部）

中学生女子の部B　第三試合場

7	宇山　晴佳 ウヤマ ハルカ	（青稜中） （大井支部）
8	古瀬　みなほ コセ	（城南八潮剣友会） （大崎支部）
9	渡部　まなみ ワタナベ	（戸越台中） （品川支部）
10	後藤　葵 ゴトウ アオイ	（菅沼剣友会） （品川支部）
11	直井　彩弥子 ナオイ サヤコ	（青稜中） （大井支部）
12	神保　美結 ジンボ ミユ	（日野学園） （大崎支部）

中学生女子の部C　第二試合場

13	永野　美羽 ナガノ ミハネ	（日野学園） （大崎支部）
14	宗片　千佳 ムメカタ チカ	（品川警察署） （品川支部）
15	髙坂　日棚 コウサカ ヒナ	（青稜中） （大井支部）
16	足立　裕理 アダチ ユウリ	（伊藤学園） （大井支部）
17	竹本　眞弓 タケモト マユミ	（荏原警察署） （荏原支部）
18	井主　莉奈 イヌシ リナ	（青稜中） （大井支部）

中学生女子の部D　第四試合場

19	岡田　英珠 オカダ エイミ	（青稜中） （大井支部）
20	木村　朝陽 キムラ アサヒ	（菅沼剣友会） （品川支部）
21	関口　香月 セキグチ カヅキ	（日野学園） （大崎支部）
22	杉田　倖羽 スギタ ユキハ	（立正中） （大崎支部）
23	緒方　咲来 オガタ サラ	（青稜中） （大井支部）
~~24~~	~~野澤　美生~~ ノザワ ミオ	（第六機動隊） （大井支部）

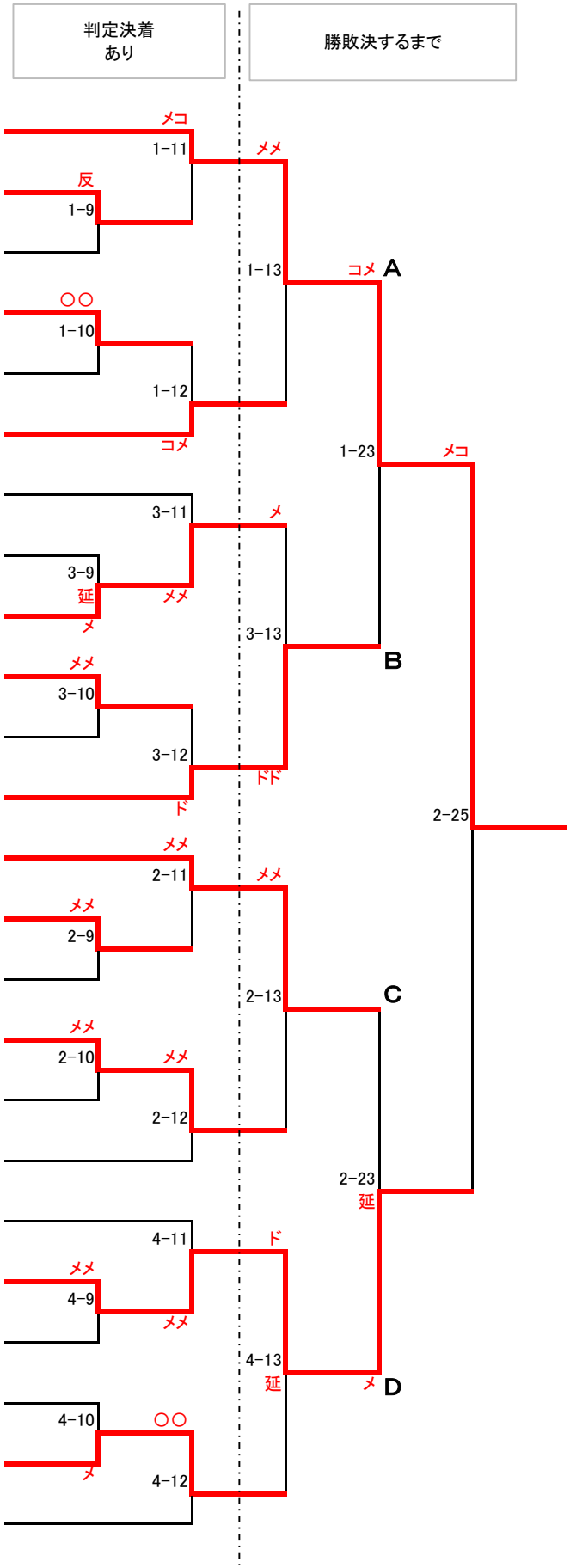

令和8年度　第76回　品川区民スポーツ大会（秋季大会）剣道大会

2026年10月18日（日）　品川区立総合体育館

男子三段以下の部

（試合時間3分）

判定決着あり　／　勝敗決するまで　／　判定決着あり

男子三段以下の部A　第一試合場

1 井上　陽斗（菅沼剣友会）
2 鈴木　雅樹（大崎高）
3 ~~関宮　亮~~（朋優学院）
4 青野　翔磨（産技品川）
5 森　一樹（小山台高）
6 内田　哲明（品川平塚剣友会）
7 千田　泉吹（朋優学院）
8 松波　瑛太郎（城南八潮剣友会）
9 宮島　諒太郎（法政大学）
10 川又　嘉人（朋優学院）
11 金井　悠真（立正高）
12 重田　海州（法政大学）
13 増田　健飛（朋優学院）
14 島村　優毅（青稜高）
15 渡部　敦（都立西高）
16 伊藤　慎吾（朋優学院）
17 島袋　直（小山台高）
18 藤平　旦（荏原一心会）
19 櫻田　陽空（産技品川）
20 小島　匠（雪谷高）

男子三段以下の部B　第三試合場

21 広末　櫂（朋優学院）
22 前田　良太郎（立正高）
23 渡邉　陽平
24 濵口　定治（荏原一心会）
25 Leo OETTERLI（武道館チューリヒ）
26 成田　優作（大崎高）
27 細谷　颯良（文教大付属）
28 池田　蓮（朋優学院）
29 高橋　珂成（法政大学）
30 中林　文矢（小山台高）
31 小澤　健志郎（産技品川）
32 福田　雄大（竹誠館）
33 今村　海士（法政大学）
34 直江　竜佑（朋優学院）
35 石井　遥崇（青稜高）
36 飯寺　航希（立正高）
37 石井　純平（台場剣友会）
38 荒木　涼吾（法政大学）
39 原田　良輔（朋優学院）

男子三段以下の部C　第二試合場

40 谷井　晃輝（法政大学）
41 小野　秀時（産技品川）
42 横堀　眞生（朋優学院）
43 渡邉　公嵩（日本総研）
44 矢戸　悠彦（青稜高）
45 眞間　頼吾（朋優学院）
46 森内　陸翔（大崎高）
47 長野　悠汰（法政大学）
48 板橋　直太郎（立正高）
49 小出　亮太（台場剣友会）
50 河内　寿文（朋優学院）
51 麻生　哲平（友心館）
52 柿崎　柚太（文教大付属）
53 渡邊　輝（青稜高）
54 諏訪　樹（小山台高）
55 ~~笠原　嘉容~~（荏原一心会）
56 上本　峻一郎（城南八潮剣友会）
57 大室　拓哉
58 山崎　宇宙（朋優学院）
59 小野瀬　一惺（法政大学）

男子三段以下の部D　第四試合場

60 小野﨑　康太（東京大井剣友会）
61 清水　太智（法政大学）
62 茨田　颯斗（立正高）
63 中島　幸瑛（朋優学院）
64 志賀　啓（大原剣友会）
65 野瀬　脩太郎（産技品川）
66 ~~村上　幸煌~~（法政大学）
67 山畑　信明（朋優学院）
68 高田　久遠（菅沼剣友会）
69 小林　進之助（産技品川）
70 ~~石崎　龍太郎~~（大崎高）
71 東宮　遼季（文教大付属）
72 小野　聡介（小山台高）
73 椙山　遥真（朋優学院）
74 川上　智己（青稜高）
75 橋本　敦典（荏原一心会）
76 柿崎　伸樹（台場剣友会）
77 新井　涼太（朋優学院）
78 田島　悠翔（法政大学）

令和8年度　第76回　品川区民スポーツ大会（秋季大会）剣道大会

2026年10月18日（日）　品川区立総合体育館

女子三段以下の部

（試合時間3分）

判定決着あり　／　勝敗決するまで　／　判定決着あり

女子三段以下の部A・B　第五試合場

女子三段以下の部C・D　第六試合場

1	柳澤　怜奈 ﾔﾅｷﾞｻﾜ ﾚｲﾅ	（法政大学）	（荏原支部）
2	武藤　梨奈 ﾑﾄｳ ﾘﾅ	（立正高）	（大崎支部）
3	増野　心香 ﾏｼﾉ ﾐｶ	（大井警察署）	（大井支部）
4	小泉　美紀 ｺｲｽﾞﾐ ﾐｷ	（荏原一心会）	（荏原支部）
5	鈴木　日茉莉 ｽｽﾞｷ ﾋﾏﾘ	（朋優学院）	（大井支部）
6	花房　歩美 ﾊﾅﾌﾞｻ ｱﾕﾐ	（大崎高）	（大崎支部）
7	朝比奈　萌桃 ｱｻﾋﾅ ﾓﾓ	（青稜高）	（大井支部）
8	胡桃澤　優衣 ｸﾙﾐｻﾞﾜ ﾕｲ	（小山台高）	（荏原支部）
9	薄葉　亜希 ｳｽﾊﾞ ｱｷ	（台場剣友会）	（品川支部）
10	山﨑　悠希 ﾔﾏｻﾞｷ ﾕｳｷ	（法政大学）	（荏原支部）
11	宇都宮　佐奈 ｳﾂﾉﾐﾔ ｻﾅ	（朋優学院）	（大井支部）
12	中尾　結衣子 ﾅｶｵ ﾕｲｺ	（青稜高）	（大井支部）
13	岡田　礼華 ｵｶﾀﾞ ﾚｲｶ	（朋優学院）	（大井支部）
14	田中　凛々 ﾀﾅｶ ﾘﾘ	（法政大学）	（荏原支部）
15	齋藤　愛佳 ｻｲﾄｳ ｱｲｶ	（城南八潮剣友会）	（大崎支部）
16	安田　美蕾 ﾔｽﾀﾞ ﾐﾗｲ	（法政大学）	（荏原支部）
17	下田　花央 ｼﾓﾀﾞ ｶｵ	（小山台高）	（荏原支部）
18	大原　智花 ｵｵﾊﾗ ﾄﾓｶ	（朋優学院）	（大井支部）
19	Karen Cedeno Cruz ｶﾚﾝ ｾﾃﾞﾉ ｸﾙｽﾞ	（Amazon Kendo Club）	（品川支部）
20	花房　怜美 ﾊﾅﾌﾞｻ ｻﾄﾐ	（大崎高）	（大崎支部）
21	金澤　まひる ｶﾅｻﾞﾜ	（法政大学）	（荏原支部）
22	伊藤　美羽 ｲﾄｳ ﾐｳ	（法政大学）	（荏原支部）
23	西郷　光莉 ｻｲｺﾞｳ ﾋｶﾘ	（朋優学院）	（大井支部）
24	木村　早智子 ｷﾑﾗ ｻﾁｺ	（菅沼剣友会）	（品川支部）
25	西村　寧音 ﾆｼﾑﾗ ﾈﾈ	（青稜高）	（大井支部）
26	瀧澤　百花 ﾀｷｻﾞﾜ ﾓﾓｶ	（小山台高）	（荏原支部）
27	高杉　栞 ﾀｶｽｷﾞ ｼｵﾘ	（朋優学院）	（大井支部）
28	宮平　琴音 ﾐﾔﾋﾗ ｺﾄﾈ	（城南八潮剣友会）	（大崎支部）
29	武田　千裕 ﾀｹﾀﾞ ﾁﾋﾛ	（法政大学）	（荏原支部）
29	宮下　美穂 ﾐﾔｼﾀ ﾐﾎ	（荏原一心会）	（荏原支部）
30	芦沢　冬和 ｱｼｻﾞﾜ ﾄﾜ	（青稜高）	（大井支部）
31	五十嵐　菜津美 ｲｶﾞﾗｼ ﾅﾂﾐ	（大崎高）	（大崎支部）
33	渡部　南実 ﾜﾀﾍﾞ ﾐﾅﾐ	（朋優学院）	（大井支部）
34	Tabitha STEINER ﾀﾋﾞｻ ｼｭﾀｲﾅｰ	（武道館チューリヒ）	（品川支部）
35	渡邉　飛鳥 ﾜﾀﾅﾍﾞ ｱｽｶ	（法政大学）	（荏原支部）
36	宇都宮　由衣 ｳﾂﾉﾐﾔ ﾕｲ	（青稜高）	（大井支部）
37	水谷　杏 ﾐｽﾞﾀﾆ ｱﾝ	（城南八潮剣友会）	（大崎支部）
38	城田　萌衣 ｼﾛﾀ ﾒｲ	（小山台高）	（荏原支部）
39	三谷　楓愛 ﾐﾀﾆ ﾌｳ	（立正高）	（大崎支部）
40	中西　蘭 ﾅｶﾆｼ ﾗﾝ	（青稜高）	（大井支部）
41	七海　純 ﾅﾅﾐ ｼﾞｭﾝ	（朋優学院）	（大井支部）
42	西尾　陽希 ﾆｼｵ ﾊﾙｷ	（小山台高）	（荏原支部）
43	岡尾　瑞悠 ｵｶｵ ﾐﾕｳ	（法政大学）	（荏原支部）

令和8年度　第76回　品川区民スポーツ大会（秋季大会）剣道大会

2026年10月18日（日）　品川区立総合体育館

高段者の部

（試合時間3分）

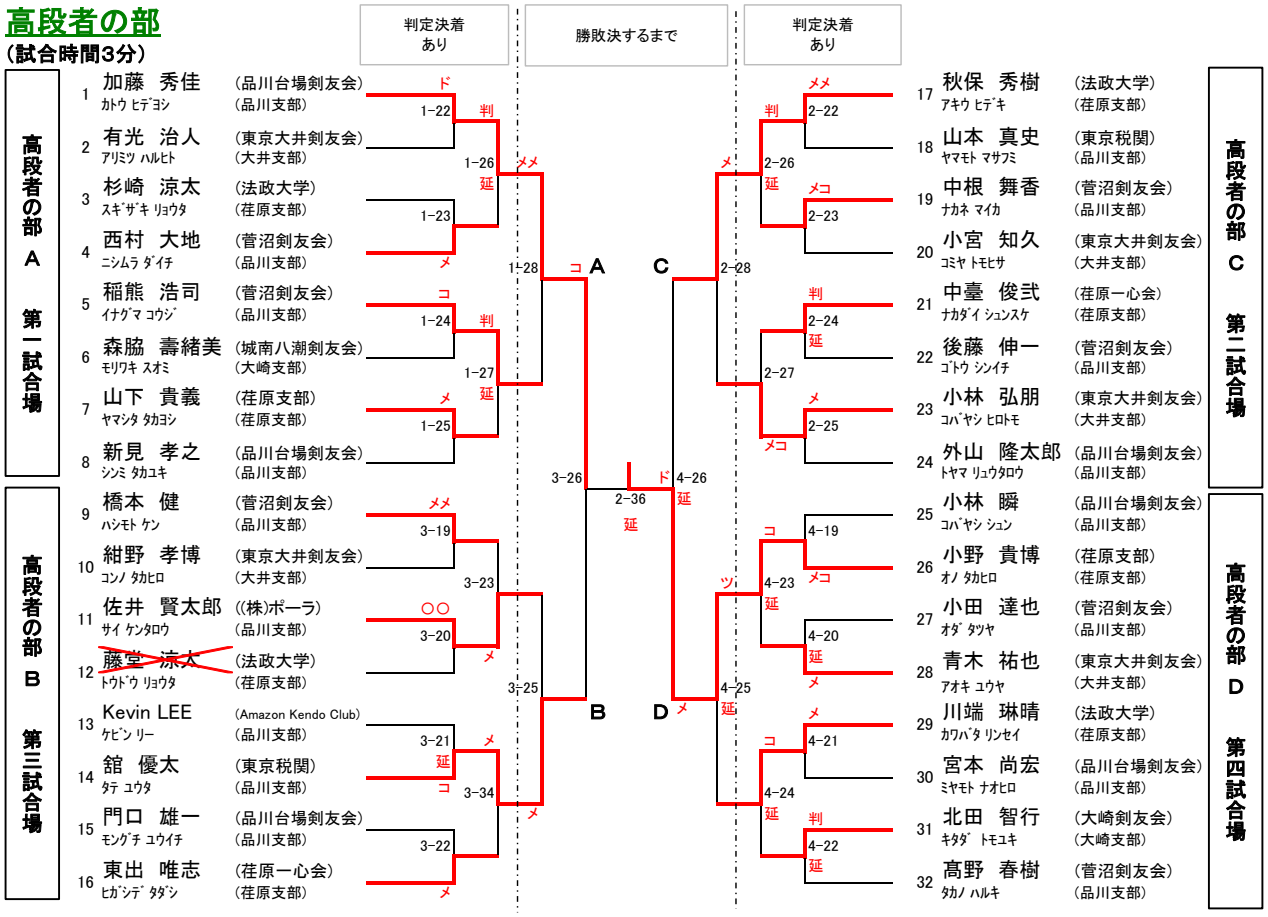

高段者シニアの部

（試合時間3分）

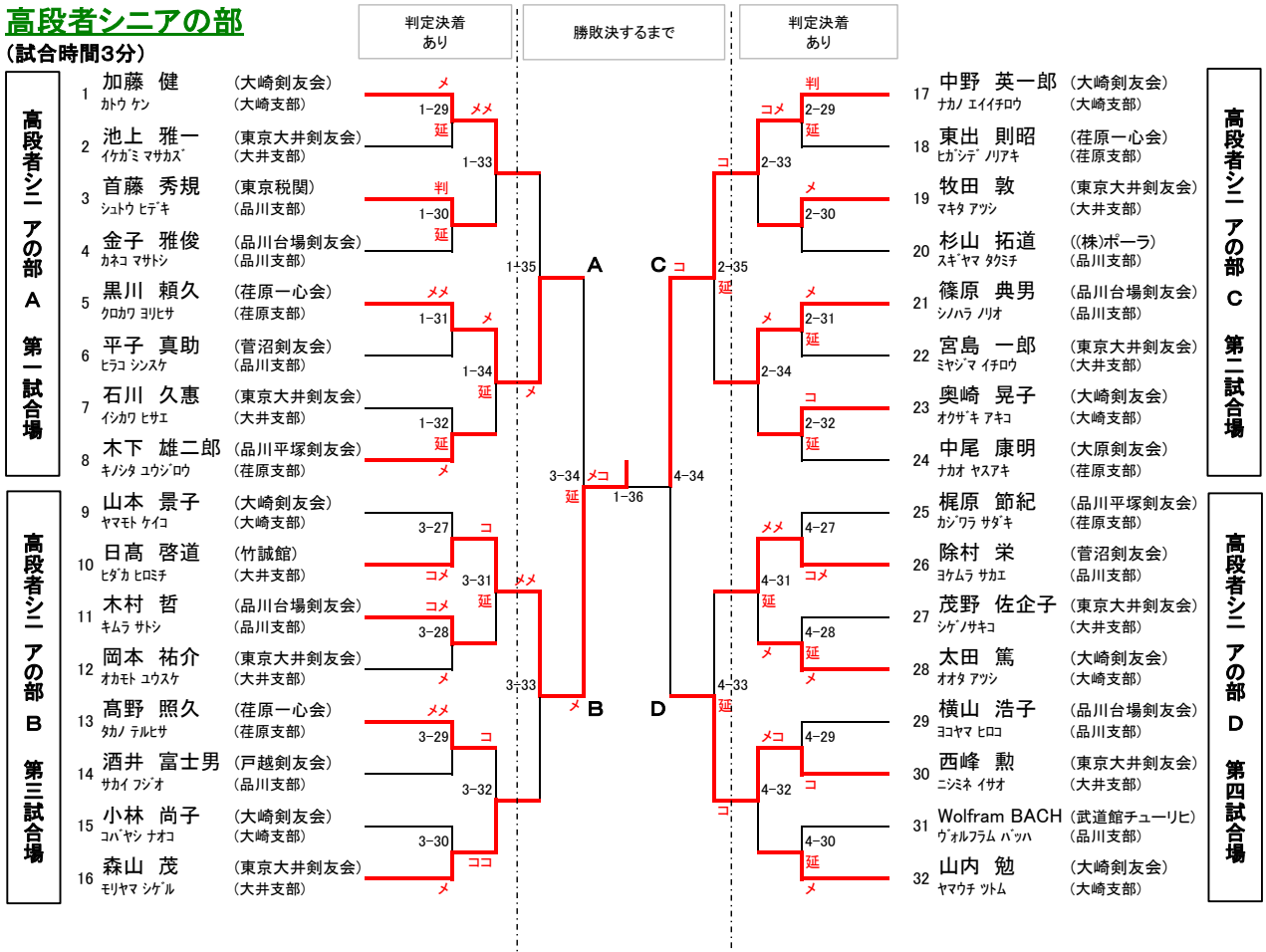

春・秋　区民スポーツ大会　過去成績

	種目	優勝	準優勝	三位	三位		種目	優勝	準優勝	三位	三位
R06年度第74回春季大会 2024 6.2	小学１・２年生	大胡　創良（大井剣友会）	小林　智奈（台場剣友会）			R06年度第74回秋季大会 2024 10.20	小学１・２年生	大胡　創良（大井剣友会）	田中　琉偉（東競武道館）	金刺　悠悟（大井警察署）	斎藤　綾太（竹誠館）
	小学３・４年生	宮坂眞司郎（菅沼剣友会）	武信　蔵十（菅沼剣友会）	小林　岳（台場剣友会）	小川　翔平（菅沼剣友会）		小学３・４年生	武信　蔵十（菅沼剣友会）	宮坂眞司郎（菅沼剣友会）	小川　翔平（菅沼剣友会）	小林　岳（台場剣友会）
	小学５・６年生	片平　朋希（菅沼剣友会）	江夏　圭（日野剣友会）	野村　健（日野剣友会）	野口　将（日野剣友会）		小学５・６年生	野村　健（日野剣友会）	野口　将（日野剣友会）	片平　朋希（菅沼剣友会）	江夏　圭（日野剣友会）
	中学男子	倉田　景生（攻玉社中）	松坂　尊（伊藤学園）	片山　翔真（攻玉社中）	柿崎　柚太（文教大付中）		中学男子	柿崎　柚太（文教大付中）	細谷　颯良（文教大付中）	井福幸太朗（立正中）	前田良太郎（立正中）
	中学女子	武信かいら（菅沼剣友会）	奥野　美都（東競武道館）	遠矢美海子（日野学園）	増野　心香（伊藤学園）		中学女子	奥野　美都（東競武道館）	武信かいら（菅沼剣友会）	西村　寧音（青稜中）	中尾結衣子（青稜中）
	男子三段以下	山内　日向（立正高）	ﾎﾟﾏﾚｽ ﾌﾗﾝｼｽｺ拓真（管沼剣友会）	岩見　治騎（立正高）	井上　陽斗（管沼剣友会）		男子三段以下	小野瀬一惺（法政大学）	ﾎﾟﾏﾚｽ ﾌﾗﾝｼｽｺ拓真（管沼剣友会）	小倉　大河（城南八潮剣友会）	青木　祐也（大井剣友会）
	女子三段以下	安井　杏佳（立正高）	山田　夢（立正高）	宮下　美穂（荏原一心会）	岡尾　瑞悠（法政大学）		女子三段以下	奥野　優名（晴海総合高）	岡尾　瑞悠（法政大学）	安井　杏佳（立正高）	山﨑　悠希（法政大学）
	高段者	藤根　正義（台場剣友会）	篠﨑　隆宏（至誠館）	川﨑　純一（菅沼剣友会）	小林 武裕（菅沼剣友会）		高段者	小野　貴博（荏原支部）	大隈　魁斗（剣桜会）	竹内　達也（大崎剣友会）	石飛　貴子（菅沼剣友会）
	高段者シニア	渡辺　敏弘（台場剣友会）	土屋　博雄（大井剣友会）	梶原　節紀（平塚剣友会）	除村　栄（菅沼剣友会）		高段者シニア	中野英一郎（大崎剣友会）	西峰　勲（大井剣友会）	牧田　敦（大井剣友会）	宮島　一郎（大井剣友会）
	種目	優勝	準優勝	三位	三位		種目	優勝	準優勝	三位	三位
R07年度第75回春季大会 2025 6.1	小学１・２年生	田中　琉偉（東競武道館）	櫛田　旺海（大崎少年柔剣道）			R07年度第75回秋季大会 2025 10.19	小学１・２年生	蒲原花南美（品川警察署）	田中　琉偉（東競武道館）	小林　律（台場剣友会）	笠井　司旺（荏原警察署）
	小学３・４年生	鈴木信三郎（大崎少年柔剣道）	宮坂眞司郎（菅沼剣友会）	大川　史織（菅沼剣友会）	山田　大翔（日野剣友会）		小学３・４年生	宮坂眞司郎（菅沼剣友会）	鈴木信三郎（大崎少年柔剣道）	滝沢　恵瑠（第六機動隊）	志村　弓月（大井剣友会）
	小学５・６年生	市村　颯（東競武道館）	小林　岳（台場剣友会）	武信　蔵十（菅沼剣友会）	山口　直容（大崎少年柔剣道）		小学５・６年生	小林　岳（台場剣友会）	武信　蔵十（菅沼剣友会）	国本　宗司（日野剣友会）	山口　直容（大崎少年柔剣道）
	中学男子	大迫　然（攻玉社中）	水谷太治朗（菅沼剣友会）	野村　健（日野剣友会）	塚本　一馬（青稜中）		中学男子	水谷太治朗（菅沼剣友会）	板橋直太郎（立正中）	大迫　然（攻玉社中）	茨田　颯斗（立正中）
	中学女子	武信かいら（菅沼剣友会）	中尾結衣子（青稜中）	野澤　美生（伊藤学園）	増野　心香（伊藤学園）		中学女子	中尾結衣子（青稜中）	武信かいら（菅沼剣友会）	朝比奈萌桃（青稜中）	野澤　美生（伊藤学園）
	男子三段以下	小野瀬一惺（法政大学）	芦田　馨潤（小山台高）	室元　広貴（東京税関）	久保　武丸（立正高）		男子三段以下	田島　悠翔（法政大学）	逆井　晴人（菅沼剣友会）	宮島諒太郎（法政大学）	青木　理衡（法政大学）
	女子三段以下	岡尾　瑞悠（法政大学）	安田　美蕾（法政大学）	山田　夢（立正高）	宮下　美穂（荏原一心会）		女子三段以下	岡尾　瑞悠（法政大学）	安田　美蕾（法政大学）	竹内　美波（立教大学）	宮武　明由（法政大学）
	高段者	西村　大地（菅沼剣友会）	新原　光貴（菅沼剣友会）	野間　悠祐（菅沼剣友会）	東出　唯志（荏原一心会）		高段者	小野　貴博（荏原支部）	東出　唯志（荏原一心会）	高野　春樹（菅沼剣友会）	秋保　秀樹（法政大学）
	高段者シニア	渡辺　敏弘（台場剣友会）	黒川　頼久（荏原一心会）	森山　茂（大井剣友会）	金子　雅俊（台場剣友会）		高段者シニア	牧田　敦（大井剣友会）	加藤　健（大崎剣友会）	梶原　節紀（平塚剣友会）	山内　勉（大崎剣友会）
	種目	優勝	準優勝	三位	三位		種目	優勝	準優勝	三位	三位
R08年度第76回春季大会 2026 6.14	小学１・２年生	小林　律（台場剣友会）	笠井　司旺（荏原警察署）	斧田　希心（大原剣友会）	山内　葵央（品川警察署）	R08年度第76回秋季大会 2026 10.18	小学１・２年生	小林　ゆり	小林　律（台場剣友会）	荒井　結衣（小山台剣友会）	笠井　司旺（荏原警察署）
	小学３・４年生	大胡　創良（大井剣友会）	斎藤　綾太（竹誠館）	金刺　悠悟（大井警察署）	滝沢　恵瑠（第六機動隊）		小学３・４年生	大胡　創良（大井剣友会）	青木　佑真（馬三小剣道部）	田中　琉偉（東競武道館）	小林　智奈（台場剣友会）
	小学５・６年生	武信　蔵十（菅沼剣友会）	斧田　誠士（大原剣友会）	宮坂眞司郎（菅沼剣友会）	小林　岳（台場剣友会）		小学５・６年生	小林　岳（台場剣友会）	宮坂眞司郎（菅沼剣友会）	小野　祐輝（第六機動隊）	加藤　悠悟（台場剣友会）
	中学男子	清水　爽太（戸越台中）	片平　朋希（菅沼剣友会）	野村　健（日野剣友会）	塚本　一馬（青稜中）		中学男子	村上　漣（日野学園）	松本　輝（青稜中）	小川　航平（菅沼剣友会）	片平　朋希（菅沼剣友会）
	中学女子	武信かいら（菅沼剣友会）	野澤　美生（伊藤学園）	神保　美結（日野学園）	永野　美羽（日野学園）		中学女子	武信かいら（菅沼剣友会）	木村　朝陽（菅沼剣友会）	神保　美結（日野学園）	永野　美羽（日野学園）
	男子三段以下	井上　陽斗（管沼剣友会）	田島　悠翔（法政大学）	原田　良輔（朋優学院）	谷井　晃輝（法政大学）		男子三段以下	濵口　定治（荏原一心会）	小野瀬一惺（法政大学）	重田　海州（法政大学）	田島　悠翔（法政大学）
	女子三段以下	柳澤　怜奈（法政大学）	岡尾　瑞悠（法政大学）	伊藤　美羽（法政大学）	金澤まひる（法政大学）		女子三段以下	伊藤　美羽（法政大学）	安田　美蕾（法政大学）	柳澤　怜奈（法政大学）	岡尾　瑞悠（法政大学）
	高段者	加藤　秀佳（台場剣友会）	野間　悠祐（菅沼剣友会）	篠﨑　隆宏（至誠館）	高野　春樹（菅沼剣友会）		高段者	小野　貴博（荏原支部）	加藤　秀佳（台場剣友会）	舘　優太（東京税関）	秋保　秀樹（法政大学）
	高段者シニア	加藤　健（大崎剣友会）	山内　勉（大崎剣友会）	中野英一郎（大崎剣友会）	森山　茂（大井剣友会）		高段者シニア	日高　啓道（竹誠館）	中野英一郎（大崎剣友会）	黒川　頼久（荏原一心会）	西峰　勲（大井剣友会）